трансформаторная станция

2KS 25-50w

2x1000 кВА

с внутренним обслуживанием

2KS 25-50w

Технические параметры

номинальная мощность	**2x1000 кВА**
частота / кол-во фаз	**50 Hz / 3**
ном. напряжение РУ ВН / НН	max **24 kV / 0,42 kV**
ном. ток РУ ВН / НН	**630 A** / max **1600 A**
ток электродинамической стойкости сборных шин РУ	**16 kA (1s) / 25 kA (1s)**
ток термической стойкости сборных шин РУ в течении 1с	**40 kA (1s) / 52,5 kA (1s)**
степень защиты	**IP 43**

Варианты комплектации

трансформатор

тип / вид _____ **герметичный масляный или сухой**

ном. мощность _____ max **2x1000 кВА**

РУНН

для трансформаторов мощностью до 630 кВА

типа _____ 2xRNTw-6,8 / 1250 / ☐ *

для трансформаторов мощностью до 1000 кВА

типа _____ 2xRNTw-6,8,10,12 / 1600 / ☐ *

*вводная секция

R - рубильник;
Rb -рубильник с предохранителем;
Wk -втоматический выключатель;
Ww -выключатель авт. выкатной;

РУВН

с изоляцией SF 6 (элегаз)

типа _____ **8DJH, SafeRing, RM6, XIRIA**

в конфигурации _____ **RMTT, RRMTT, RRRMTT***

с изоляцией SF 6 (элегаз)/воздушной

типа _____ **SYStem-6**

в конфигурации _____ **RMTT, RRMTT, RRRMTT**

с воздушной изоляцией

типа _____ **SYStem-P**

в конфигурации:

параллельно двери ____ **RMTT***

***тип ячейки**

R - линейная ячейка с выключателем нагрузки и заземлителем;
K - ячейка кабельного ввода;
T - трансформаторная ячейка с выключателем нагрузки и заземлителем;
M - измерительная ячейка с трансформаторами тока и напряжения;

Схема электрическая - ТИПОВОЙ ПРИМЕР

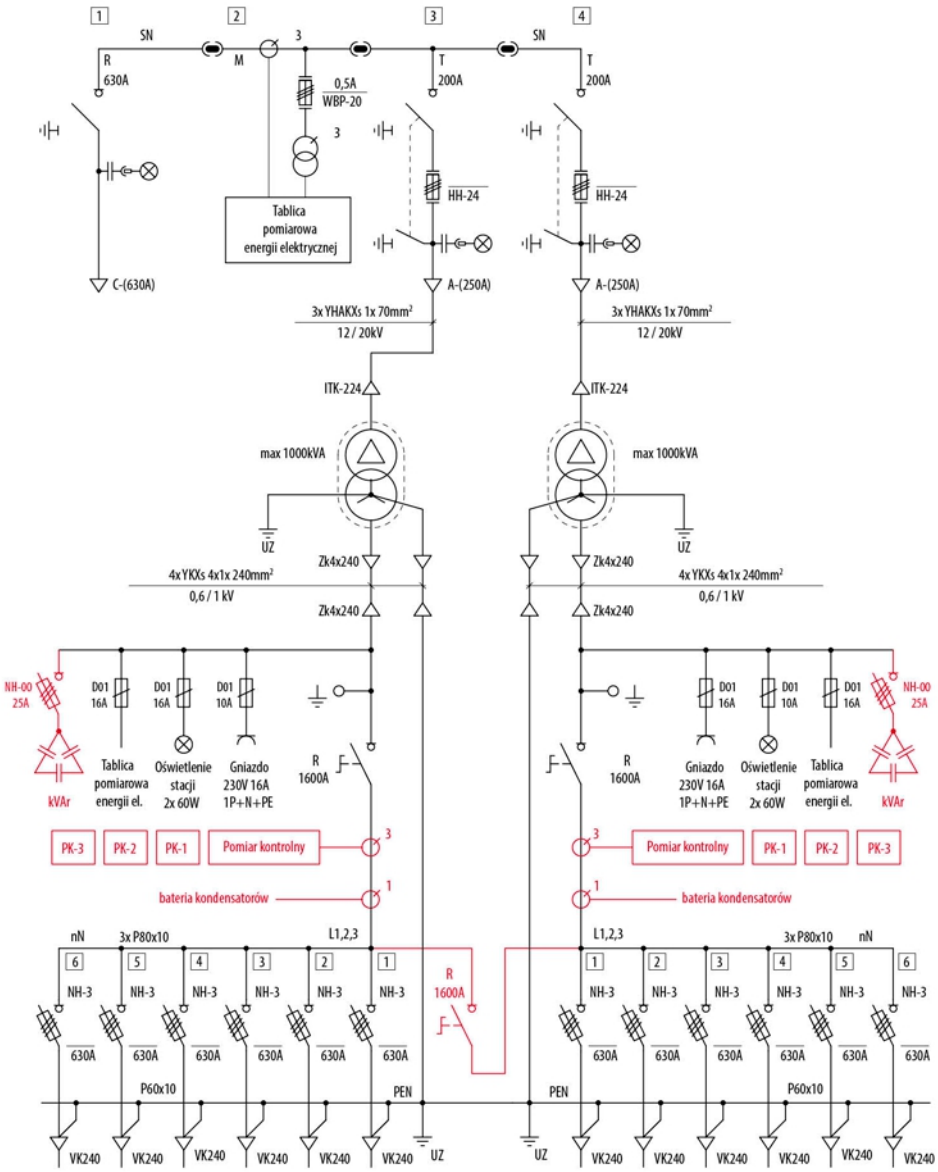

РАЗМЕЩЕНИЕ ОБОРУДОВАНИЯ

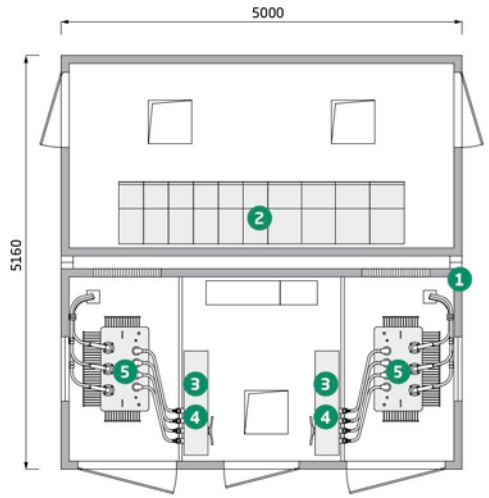

1. корпус
2. РУВН max **4700 x 1100 [мм]**
3. РУНН max **2x(2200 x 400) [мм]**
4. **Щит учёта ЭЭ**
5. трансформатор max **2 x (1150 x 1950 x 2000) [мм]**

ГАБАРИТЫ

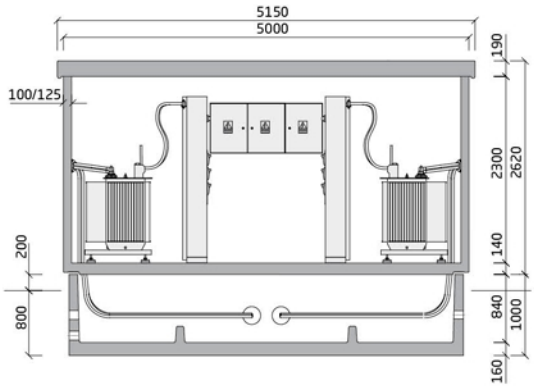

технические данны е корпуса КТП

корпус _____ **2B 25-50w/2x1000**

вариант исполнения _____ **1-1** **1-2** **1-3**

размеры:

- длина _____ **5160 (7360) [мм]**
- ширина _____ **3600 (2500) [мм]**
- высота _____ **2620 [мм]**

высота внутри корпуса _____ **2300 [мм]**

высота корпуса над землей _____ **2820 [мм]**

глубина посадки _____ **800 [мм]**

площадь _____ **18,58 [м ²]**

вес:

- корпус _____ **2x10500 [kg]**
- крыша _____ **2x5200 [kg]**
- подвал _____ **2x7600 [kg]**

степень защиты _____ **IP 43**

вентиляция _____ **естественная**

ФАСАД