трансформаторная станция

2KS 22-30w

630 кВА

с внутренним обслуживанием

2KS 22-30w

Технические параметры

номинальная мощность	**630 kVA**
частота / кол-во фаз	**50 Hz / 3**
ном. напряжение РУ ВН / НН	max **24 kV / 0,42 kV**
ном. ток РУ ВН / НН	**630 A** / max **1250 A**
ток электродинамической стойкости сборных шин РУ	max **25 kA (1s) / 25 kA (1s)**
ток термической стойкости сборных шин РУ в течении 1с	max **63 kA (1s) / 52,5 kA (1s)**
степень защиты	**IP 43**

Варианты комплектации

трансформатор

тип / вид _____ **герметичный масляный или сухой**

ном. мощность _____ max **630 kVA**

РУНН

для трансформаторов мощностью до 250 kVA

типа _____ RNTw-6,8 / 630 / ☐ *

для трансформаторов мощностью до 630 kVA

типа _____ RNTw-6,8,10,12 / 1250 / ☐ *

*вводная секция

R -рубильник;

Rb -рубильник с предохранителем;

Wk -автоматический выключатель;

Ww -выключатель автоматический выкатной

РУВН

с изоляцией SF 6 (элегаз)

типа _____ **8DJH, SafeRing, RM6, XIRIA**

в конфигурации _____ **KT+M, RT+M, RRT+M, KMT, RMT, RRMT, RRRMT***

с изоляцией SF 6 (элегаз)/воздушной

типа _____ **SYStem-6**

в конфигурации _____ **KMT, RMT, RRMT***

с воздушной изоляцией

типа _____ **SYStem-P**

в конфигурации _____ **KTM, KMT, RMT***

***тип ячейки**

R - линейная ячейка с выключателем нагрузки и заземлителем;
K - ячейка кабельного ввода;
T - трансформаторная ячейка с выключателем нагрузки и заземлителем;
M - измерительная ячейка с трансформаторами тока и напряжения;

Схема электрическая - ТИПОВОЙ ПРИМЕР

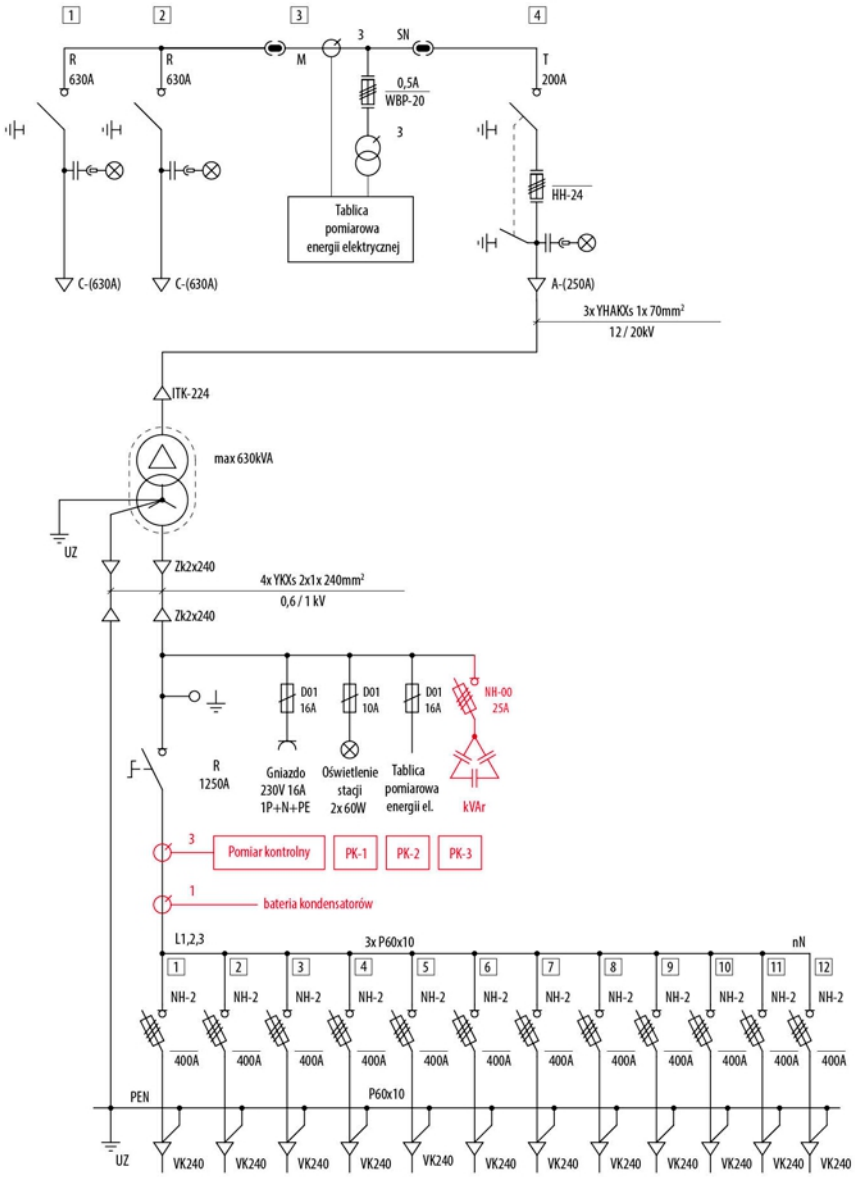

РАЗМЕЩЕНИЕ ОБОРУДОВАНИЯ

... РУВН размещена параллельно двери

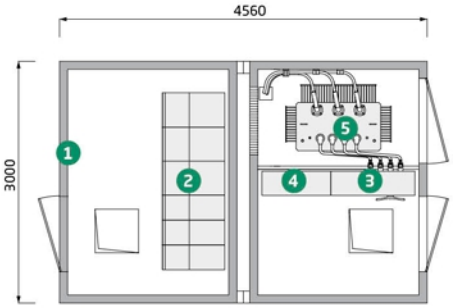

... РУВН размещена перпендикулярно двери

1. корпус
2. РУВН max **2700 x 1100 [мм]**
3. РУНН max **1900 x 350 [мм]**
4. щит учёта ЭЭ
5. трансформатор max **1150 x 1950 x 2000 [мм]**

ГАБАРИТЫ

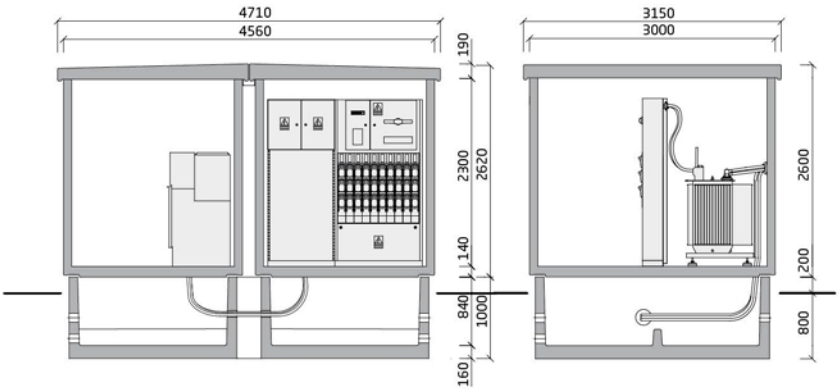

технические данные корпуса КТП

корпус _____ **2B 22-30w/630**

вариант исполнения _____ **1-1** **1-2**

размеры:

- длина _____ **4560 [мм]**
- ширина _____ **3000 [мм]**
- высота _____ **2620 [мм]**

высота внутри корпуса _____ **2300 [мм]**

высота корпуса над землей _____ **2820 [мм]**

глубина посадки _____ **800 [мм]**

площадь застройки _____ **13,68 [м ²]**

вес:

- корпус _____ **2x6400 [кг]**
- крыша _____ **2x2600 [кг]**
- подвал _____ **2x4500 [кг]**

степень защиты _____ **IP 43**

вентиляция _____ **естественная**

ФАСАД